www.ostrovia.com
tel./fax: +48(85) 722-14-19
e-mail: placezabaw@ostrovia.com

KARTA TECHNICZNA

ŁAWKA Z PRZEWIJAKIEM
I-03/4

Wymiary urządzenia [m] (wys. x szer. x dł.)	2,30 x 0,80 x 2,00 m
Obszar strefy bezpieczeństwa	–
Maksymalna wysokość swobodnego upadku	–
Dopuszczalna nawierzchnia amortyzująca (powinna być wykonana na całym obszarze strefy bezpieczeństwa)	–
Przeznaczenie	publiczne, plenerowe place zabaw
Części zapasowe	dostępne u producenta

Wymiary podano z dokładnością do 10 cm

Elementy składowe

- Wyprofilowany drewniany przewijak, 1 szt.
- Drewniana ławka z oparciem, 1 szt.

Opis techniczny

- Słupy konstrukcyjne z drewna litego sosnowego bezrdzeniowego o profilu 90x90mm; elementy drewniane impregnowane ciśnieniowo i malowane dodatkowo impregnatem koloryzującym.
- Ławka wykonana z desek o wymiarach 3,5 x 7 x 115 cm.
- Stolik do przewijania wyprofilowany z zagłębieniem, wykonany z listew o przekroju 2,5 x 5 cm.
- Elementy wypełnienia wykonane z płyty HDPE gr.12 mm, oprawione w ramy drewniane o wymiarach 4 x 9 cm.
- Zadaszenie dwuspadowe o zróżnicowanych połaciach dachowych o wymiarach 240 cm x 120, wykonane z desek i pokryte gontem bitumicznym w kolorze zielonym, zakończone obróbkami z desek.
- Całość ławki wykonana na połączenia stolarskie tzw. czopy klejone klejem poliuretanowym.
- Montaż w gruncie za pomocą prefabrykatów betonowych lub na podłożu stałym za pomocą kotew stalowych.

Urządzenie posiada deklarację zgodności z normą PN-EN 1176-1:2017-12 i jej zeszytami

Przedstawione wzory urządzeń mogą nieznacznie odbiegać od aktualnie produkowanych przez naszą firmę, spowodowane to może być tym iż, ciągle staramy się podnosić standardy i dokonujemy pewnych modyfikacji.

www.ostrovia.com
tel./fax: +48(85) 722-14-19
e-mail: placezabaw@ostrovia.com

Widoki i wymiary

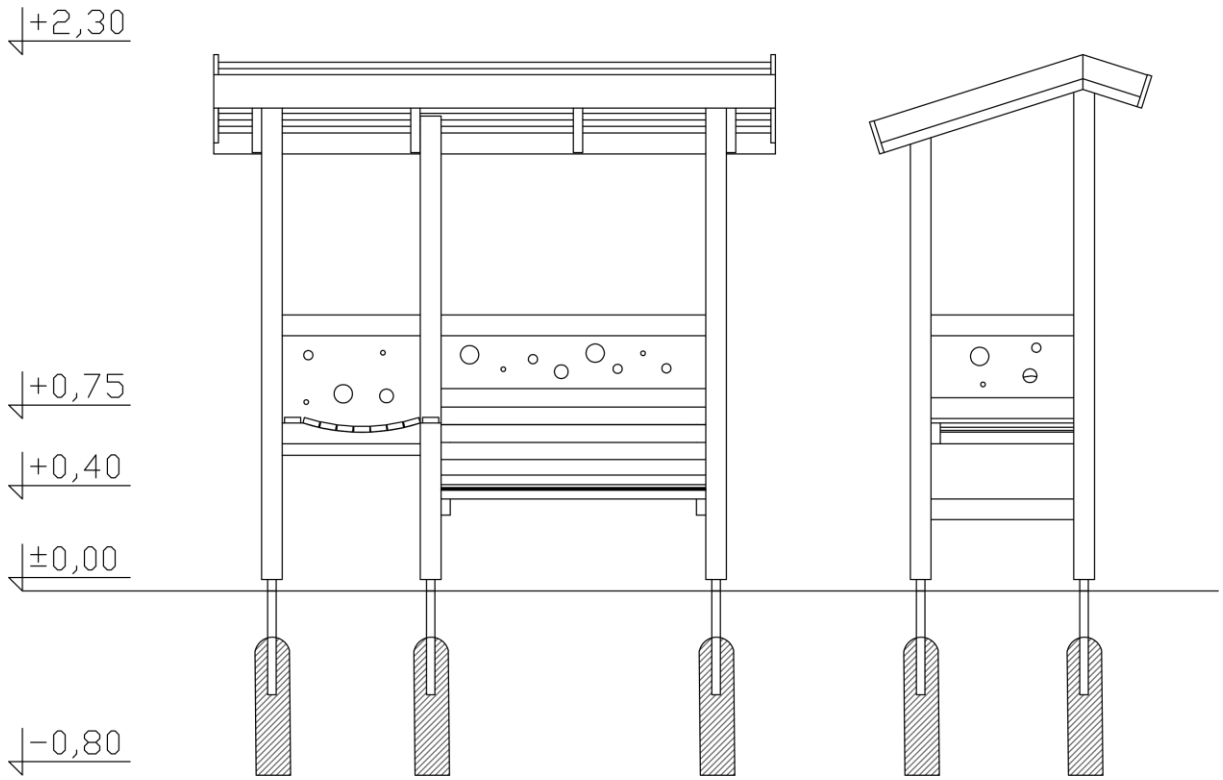

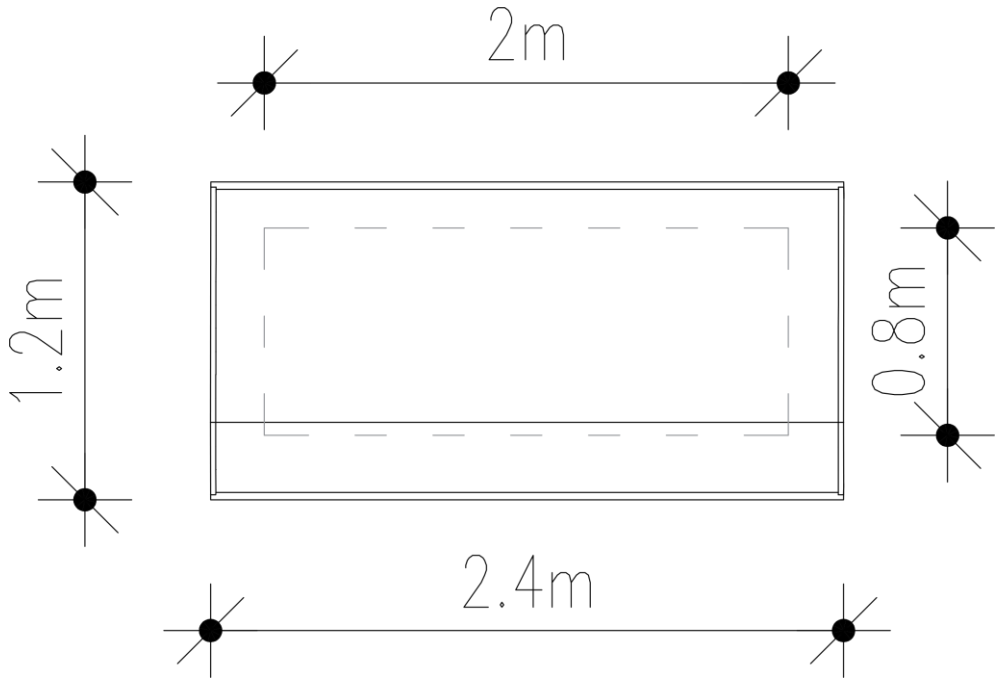

Urządzenie posiada deklarację zgodności z normą PN-EN 1176-1:2017-12 i jej zeszytami

Przedstawione wzory urządzeń mogą nieznacznie odbiegać od aktualnie produkowanych przez naszą firmę, spowodowane to może być tym iż, ciągle staramy się podnosić standardy i dokonujemy pewnych modyfikacji.